Pumpenfrostschutzschaltung

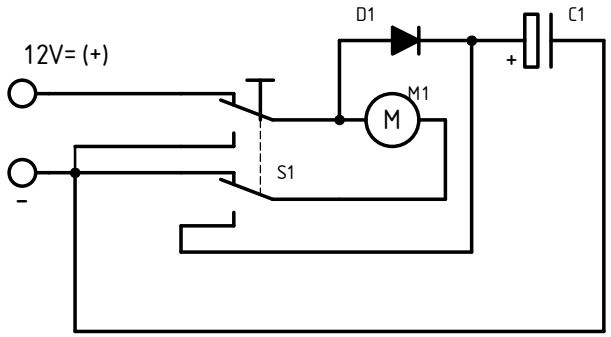

C1 —— 10000µF 25V
D1 —— BY550-50 (5A, 50V)
M1 —— 12V= Pumpe 25W (selbstansaugend, keine Tauchpumpe)

S1 —— Wechselschalter Belastbarkeit 4A

Funktionsbeschreibung

Schaltet man die Pumpe ein, so wird der Kondensator geladen. Schaltet man den Schalter um, so läuft die Pumpe einen Moment rückwärts, und entwässert sich so selbst.

© Owen Häfker, Bremen am 24.08.2005
alle Angaben ohne Gewähr